КП140-300-002

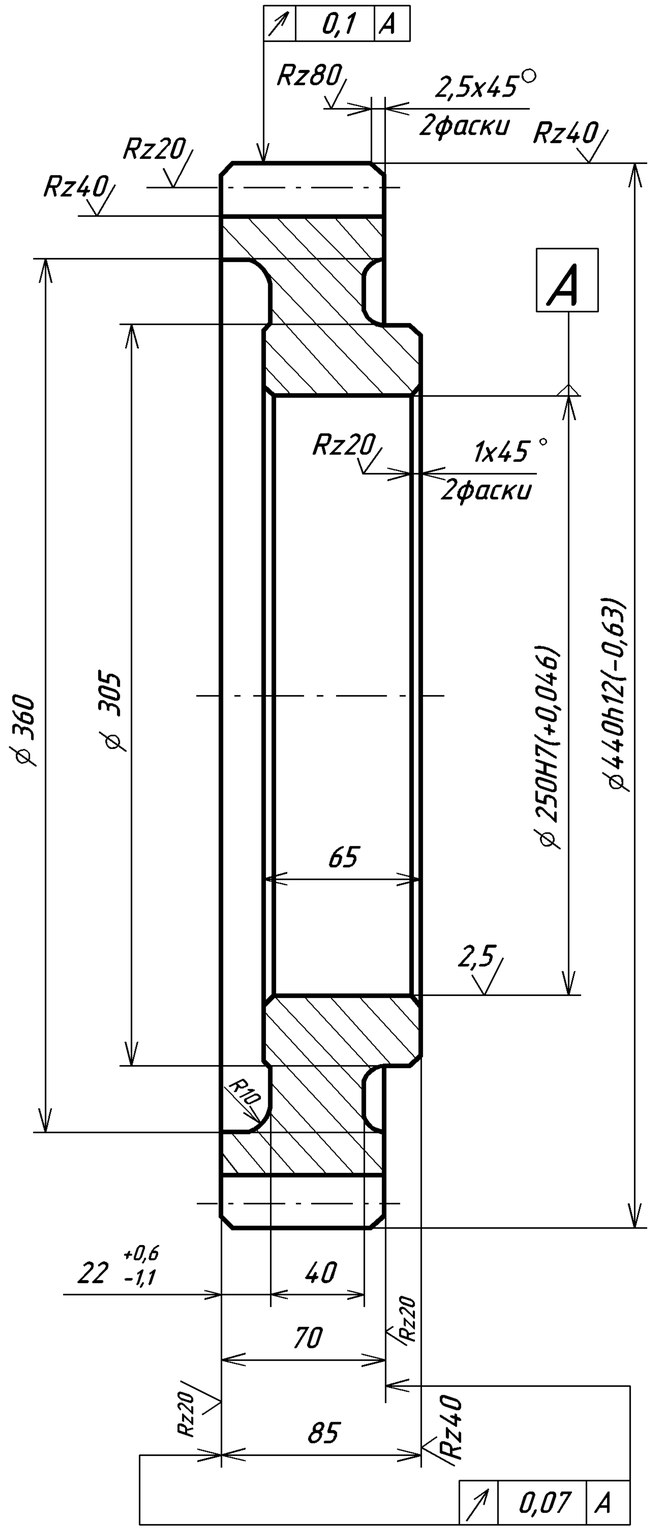

Rz800 (√)

Модуль	m	10
Число зубьев	z	42
Нормальный исходный контур	-	ГОСТ 13755-81
Коэффициент смещения исходного контура	x	0
Степень точности по ГОСТ 1643-81	-	9-В
Длина общей нормали	w	$138{,}73^{-0{,}28}_{-0{,}42}$
Делительный диаметр	d	420
Постоянная хорда зуба	$\bar{S}_c$	13,87
Высота до постоянной хорды зуба	$\bar{h}_c$	7,476

1. Гр. IV - КП35 ОСТ 5.9125-84.
2. Поверхн. зубьев h1...2,5, 42...46HRCэ..
3. Литейные уклоны по ГОСТ 3212-80.
4. Неуказанные литейные радиусы - 6мм.
5. Литые поверхности обработать металлической дробью.
6. 27...32 HRCэ.
7. Неуказанные предельные отклонения размеров между обработанными поверхностями: h14; $\pm\frac{IT14}{2}$.

Изм.	Лист	№ докум.	Подп.	Дата	КП140-300-002			
Разраб.					Колесо зубчатое	Лит.	Масса	Масштаб
Пров.						И	42,0	1:2,5
Т.контр.						Лист	Листов 1	
Н.контр.					Сталь 50Л-III ГОСТ 977-88			
Утв.								

Перв. примен | Справ. № | Подп. и дата | Инв. № дубл. | Взам. инв.№ | Подп. и дата | Инв.№ подл.