КП140-330-008

Rz40 √(√)

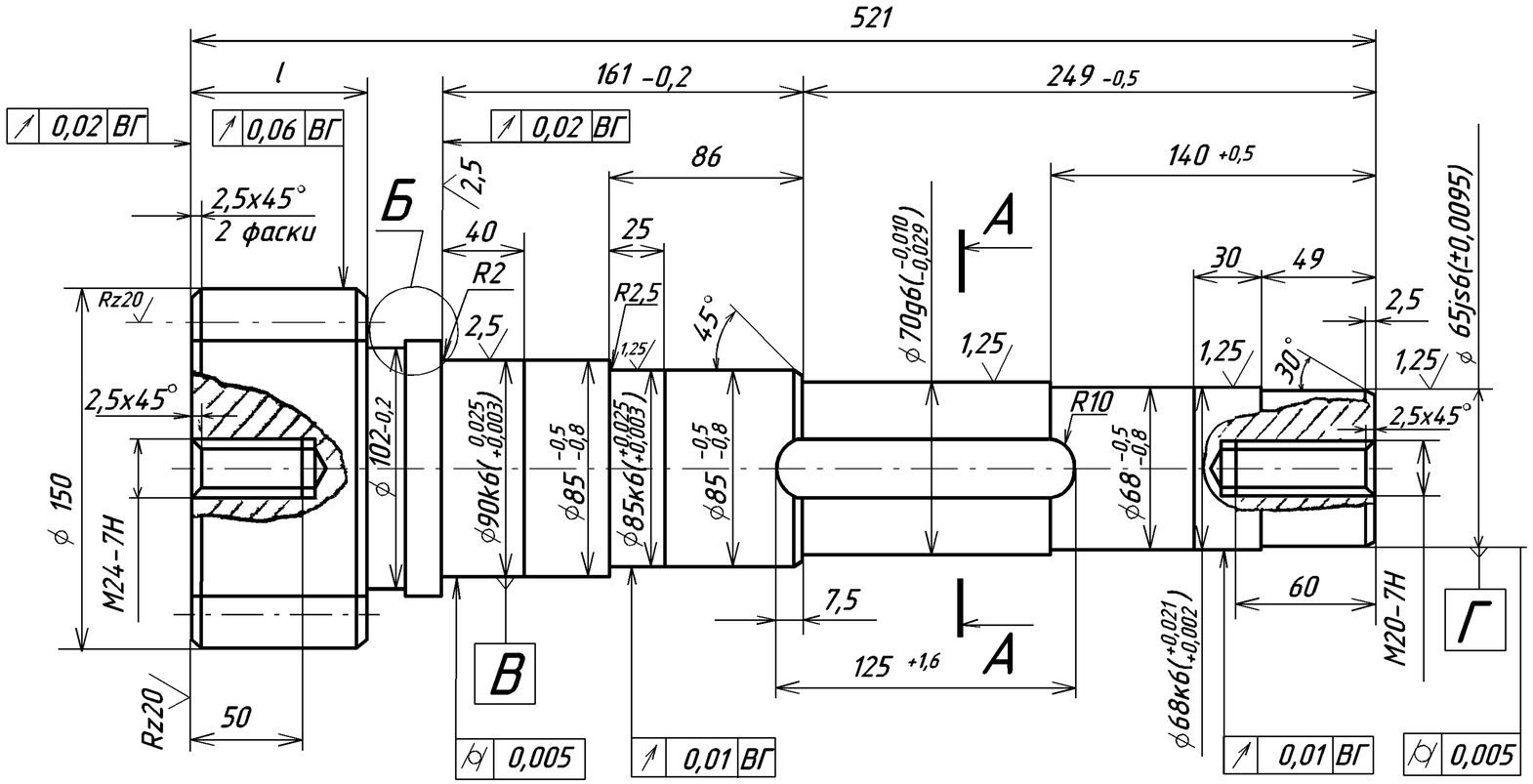

Модуль	m	10
Число зубьев	z	12
Нормальный исходный контур	–	ГОСТ 13755-81
Коэффициентсмещения	x	+0,5
Степень точности по ГОСТ 1643-81	–	9 – В
Длина общей нормали	w	$49{,}38^{-0{,}160}_{-0{,}255}$
Делительный диаметр	d	120
Постоянная хорда зуба	$\bar{S}_c$	17,084
Высота до постоянной хорды зуба	$\bar{h}_c$	11,891

Обозначение	l,мм
КП140-330-008	75

А-А

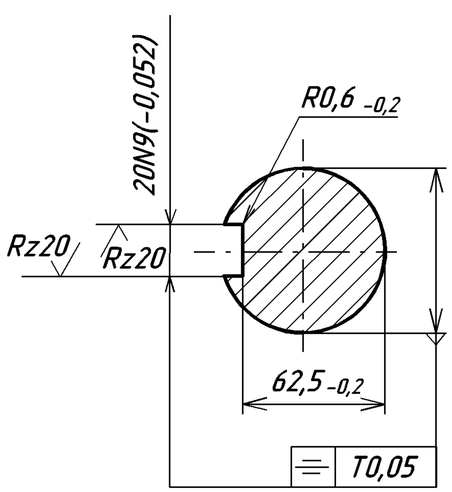

Б (2:1)

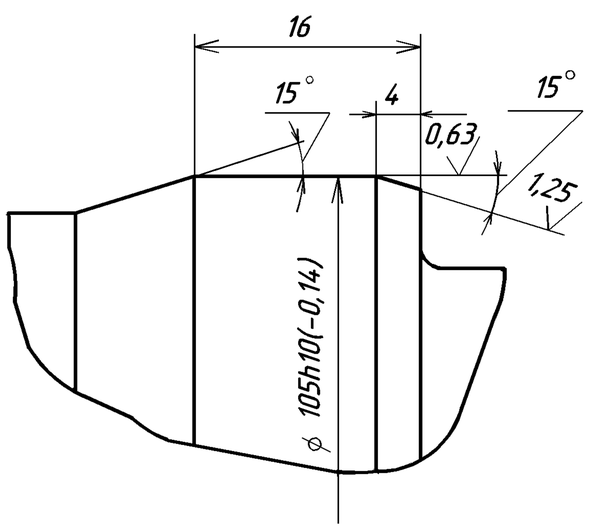

1. Гр. IV – КП35 ОСТ 5.9125-84.
2. Поверхн. зубьев h1...2,5мм, 42...46 $HRC_э$.
3. Неуказанные предельные отклонения размеров: h14, $\pm\frac{IT14}{2}$.

Изм.	Лист	№ докум.	Подп.	Дата	КП140-330-008			
Разраб.					Вал-шестерня	Лит.	Масса	Масштаб
Пров.						И	25,5	1:2,5
Т.контр.						Лист	Листов 1	
Н.контр.					Сталь 40Х-а ГОСТ 4543-71			
Утв.								

Перв. примен | Справ. № | Подп. и дата | Инв. № дубл. | Взам. инв.№ | Подп. и дата | Инв.№ подл.