КП057-200-002

Rz20 (√)

Модуль	m	16
Число зубьев	z	12
Исходный контур	–	ГОСТ 13755-81
Коэффициент смещения исходного контура	x	+0,625
Степень точности по ГОСТ 1643-81	–	10 – В
Длина общей нормали	w	$80{,}6^{-0{,}25}_{-0{,}41}$
Делительный диаметр	d	192
Постоянная хорда зуба	$\overline{S}_c$	28,62
Высота до постоянной хорды зуба	$\overline{h}_c$	20,79
Обозначение чертежа сопряжённого колеса	–	КП057-200-001

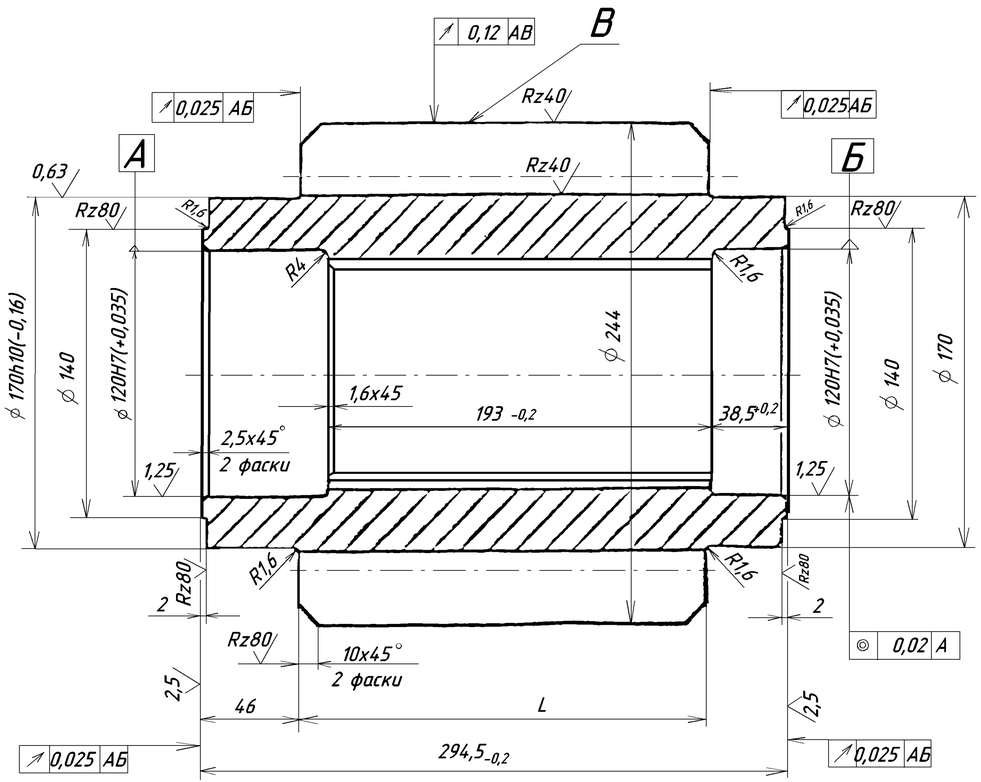

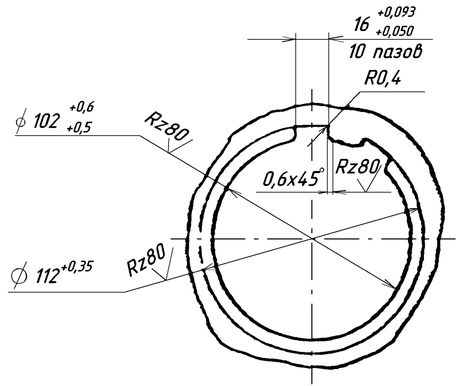

1. Гр. IV – КП35 ОСТ 5.9125-84.
2. Поверхн. зубьев венца В h1...2,5; 42...46 $HRC_э$.
3. Неуказанные предельные отклонения размеров: h14, $\frac{+IT14}{2}$.

Обозначение	L,мм	Масса, кг
КП057-200-002		
-01	170	43,7

Изм/Лист	№ докум.	Подп.	Дата	КП057-200-002			
Разраб.				Шестерня	Лит.	Масса	Масштаб
Пров.					И	См.табл	–
Т.контр.					Лист	Листов 1	
Н.контр.				Сталь 40Х-а ГОСТ 4543-71			
Утв.							

Перв. примен | Справ. № | Подп. и дата | Инв. № дубл. | Взам. инв.№ | Подп. и дата | Инв.№ подл.